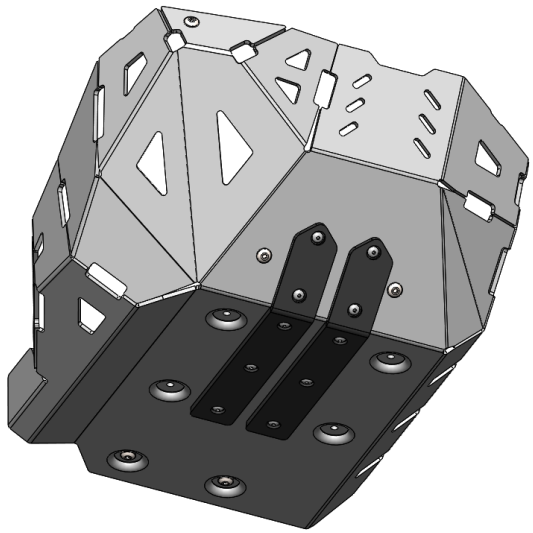

ALUMINUM TRAIL ENGINE GUARD

Ref.: 2000900087

ASSEMBLY INSTRUCTION / INSTRUÇÃO DE MONTAGEM

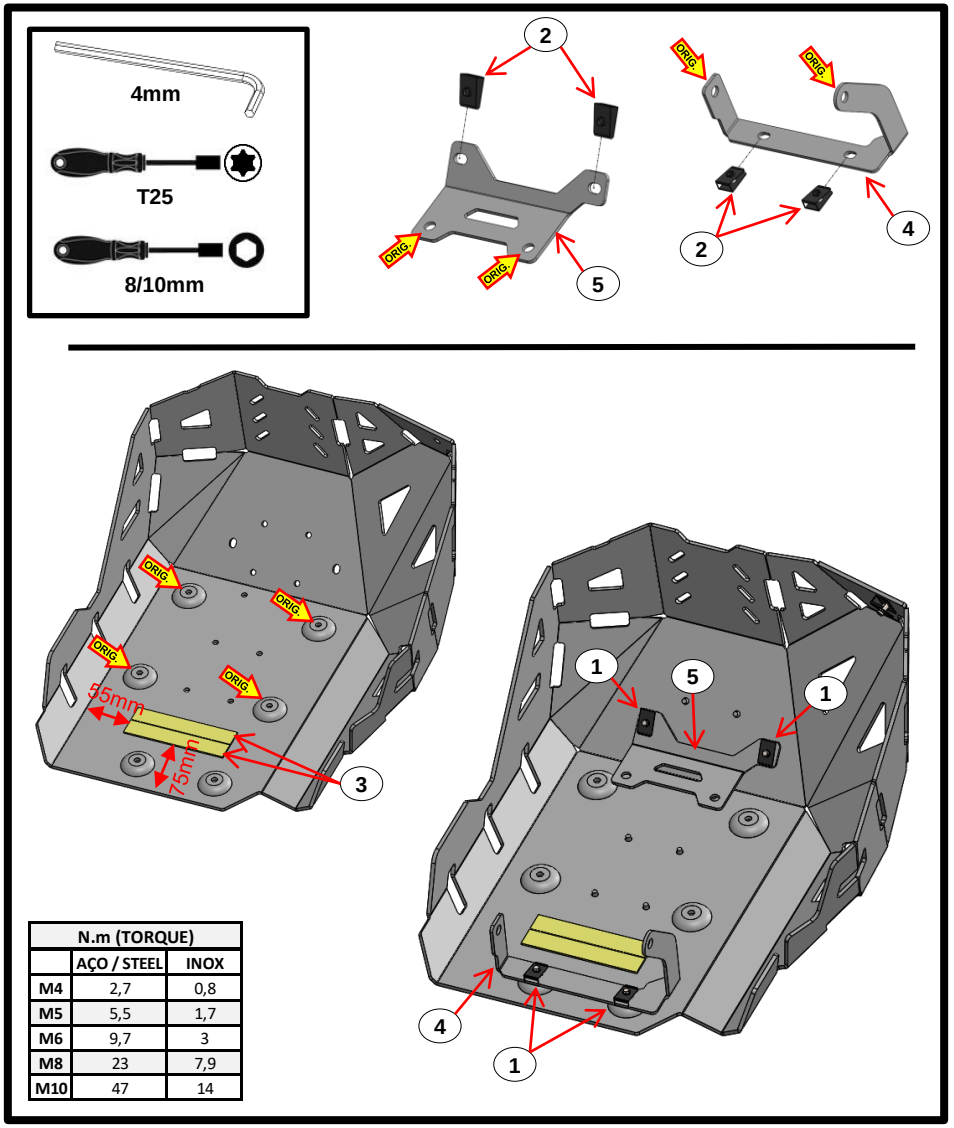

N.m (TORQUE)		
	AÇO / STEEL	INOX
M4	2,7	0,8
M5	5,5	1,7
M6	9,7	3
M8	23	7,9
M10	47	14

ITEM Nº:	COMPONENTE (COMPONENT):	DESCRIÇÃO (DESCRIPTION):	QUANT.:
5	Fixação Inox / Inox Clamp	B87	1
4	Fixação Inox / Inox Clamp	A87	1
3	Tela Protetora / Protective Strip	120mm	2
2	Mola de Friso / Clip Inox	M6	5
1	Paraf. Cabeça Redonda Sext. Int. c. FA / Screw Round Head With Washer False	M6x16 - ISO 7380	5
ACESSÓRIOS (ACESSORIES)			

DATE: 18/11/2022

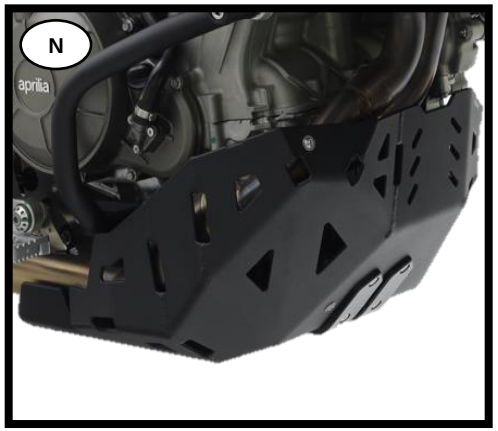

English:
• Tight all screws.
Français:
• Serrer toutes les vis.
Português:
• Apertar todos os parafusos.

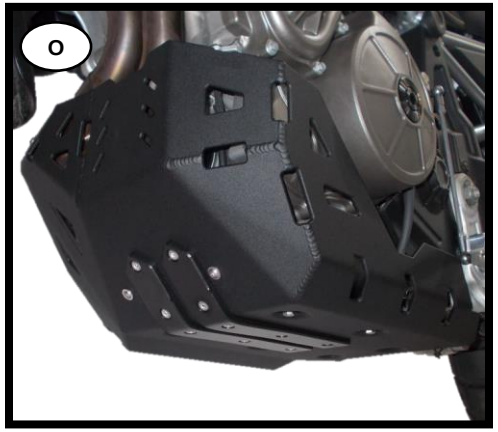

English:
• Tight all screws.
Français:
• Serrer toutes les vis.
Português:
• Apertar todos os parafusos.

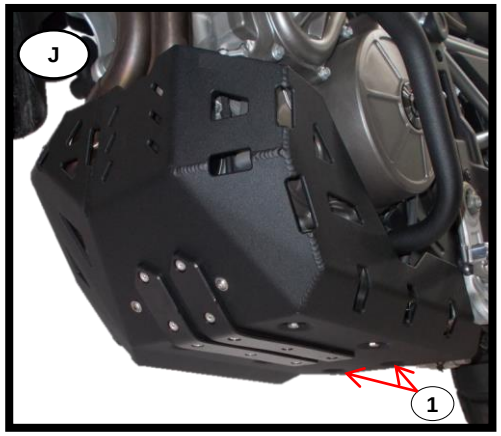

English:
• Apply item Nº1 (Screw – x2).
Français:
• Appliquer l'item Nº1 (Vis – x2).
Português:
• Aplicar o item Nº1 (Parafuso – x2).

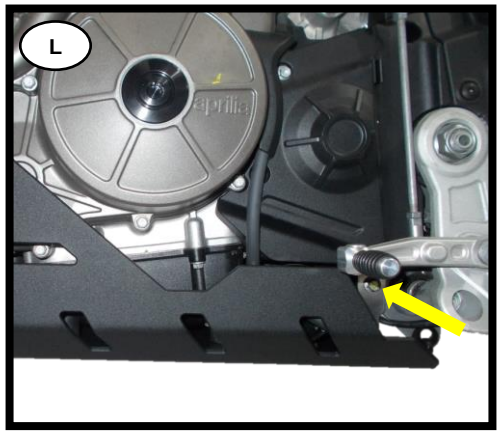

English:
• Tighten the origin screw of the fixation.
Français:
• Serrer la vis d'origine de la fixation.
Português:
• Apertar parafuso de origem da fixação.

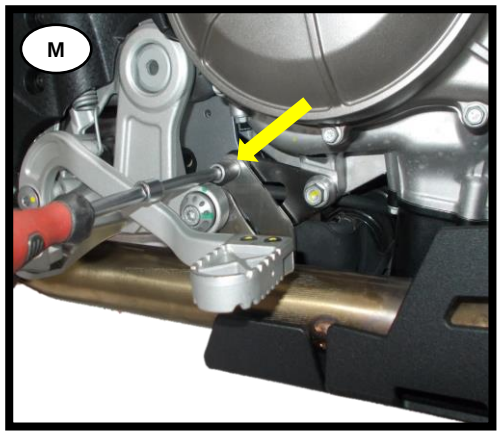

English:
• Tighten the origin screw of the fixation.
Français:
• Serrer la vis d'origine de la fixation.
Português:
• Apertar parafuso de origem da fixação

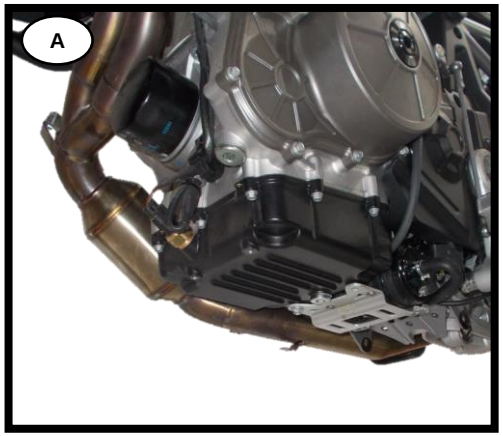

English:
• Remove the original protection.
Français:
• Retirer le protection d'origine.
Português:
• Retirar proteção de origem

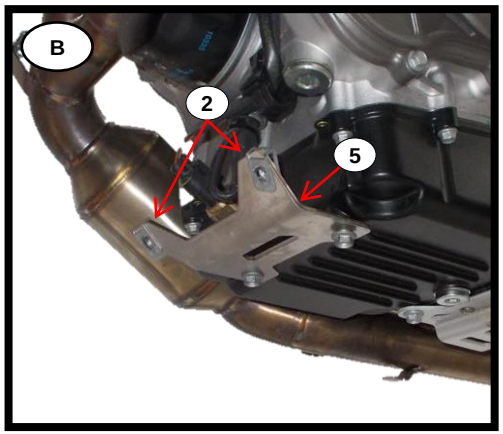

English:
• Apply item Nº2 (Clip Inox – x2) on item Nº5 (Inox Clamp – x1) and mount on the motorcycle with origin screws.
Français:
• Appliquer l'item Nº2 (Clip Inox – x2) sur l'item Nº5 (Fixation Inox – x1) et monter sur la moto avec les vis d'origine.
Português:
• Aplicar o item Nº2 (Mola de Friso – x2) no item Nº5 (Fixação Inox – x1) e montar na moto com os parafusos de origem.

English:
• Remove the original Screws (2x) marked in the photo (left side Photo C1 and right side Photo C2).
Français:
• Retirez les vis d'origine (2x) marquées sur la photo (côté gauche Photo C1 et côté droit Photo C2).
Português:
• Remover os Parafusos de origem (2x) marcados na foto (lado esquerdo foto C1 e lado direito foto C2).

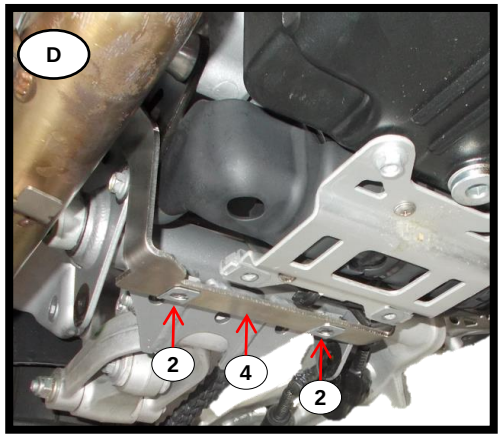

English:
• Apply item Nº2 (Clip Inox – x2) on item Nº4 (Inox Clamp – x1) and mount on the motorcycle with origin screws.
Français:
• Appliquer l'item Nº2 (Clip Inox – x2) sur l'item Nº4 (Fixation Inox – x1) et monter sur la moto avec les vis d'origine.
Português:
• Aplicar o item Nº2 (Mola de Friso – x2) no item Nº4 (Fixação Inox – x1) e montar na moto com os parafusos de origem.

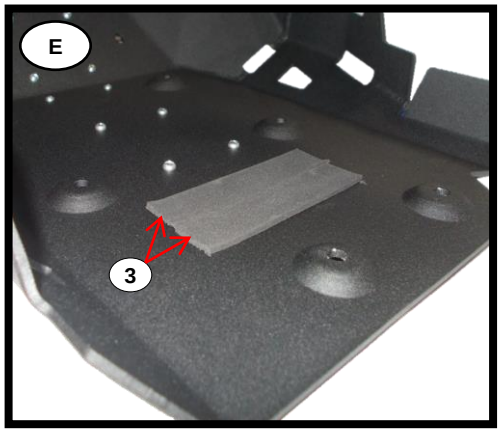

English:
• Apply item Nº3 (Protective Strip – x2) according to the assembly instruction.
Français:
• Appliquer l'item Nº3 (Bande de Protection – x2) selon les instructions de montage.
Português:
• Aplicar o item Nº3 (Tira Protetora – x2) de acordo com a instrução de montagem.

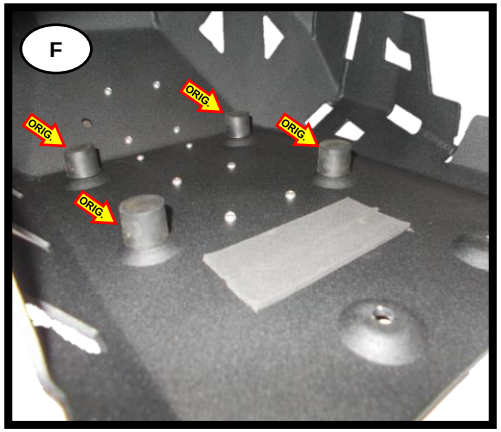

English:
• Apply original silentblock and nut on the protection (4x).
Français:
• Appliquer le silentbloc et l'écrou d'origine sur la protection (4x).
Português:
• Aplicar sinobloco e porca de origem na proteção (4x).

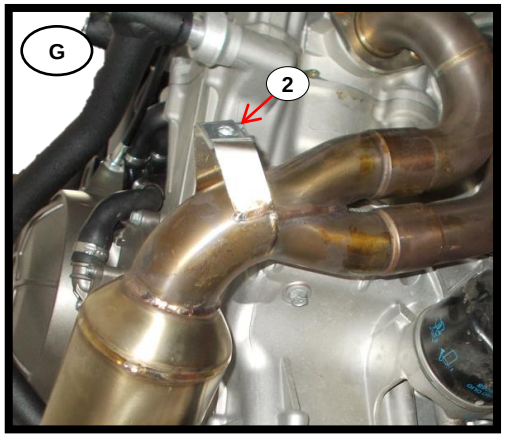

English:
• Apply item Nº2 (Clip Inox – x1).
Français:
• Appliquer l'item Nº2 (Clip Inox – x1).
Português:
• Aplicar o item Nº2 (Mola de Friso – x1).

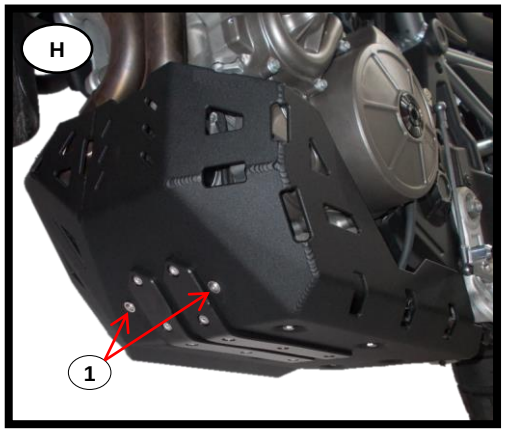

English:
• Mount protection on the motorcycle and apply item Nº1 (Screw – x2).
Français:
• Monter la protection sur la moto et appliquer l'item Nº1 (Vis – x2).
Português:
• Montar proteção na moto e aplicar o item Nº1 (Parafuso – x2).

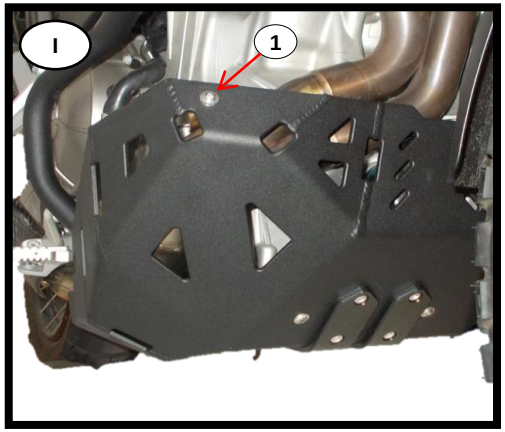

English:
• Apply item Nº1 (Screw – x1).
Français:
• Appliquer l'item Nº1 (Vis – x1).
Português:
• Aplicar o item Nº1 (Parafuso – x1).